ПББ-3м0 сборка

Печь банная "Русская баня" (круглая) в облицовке Змеевик.

Листы 1 – 20 – Схема сборки
Листы 21 – 26 – Комплектовочный лист

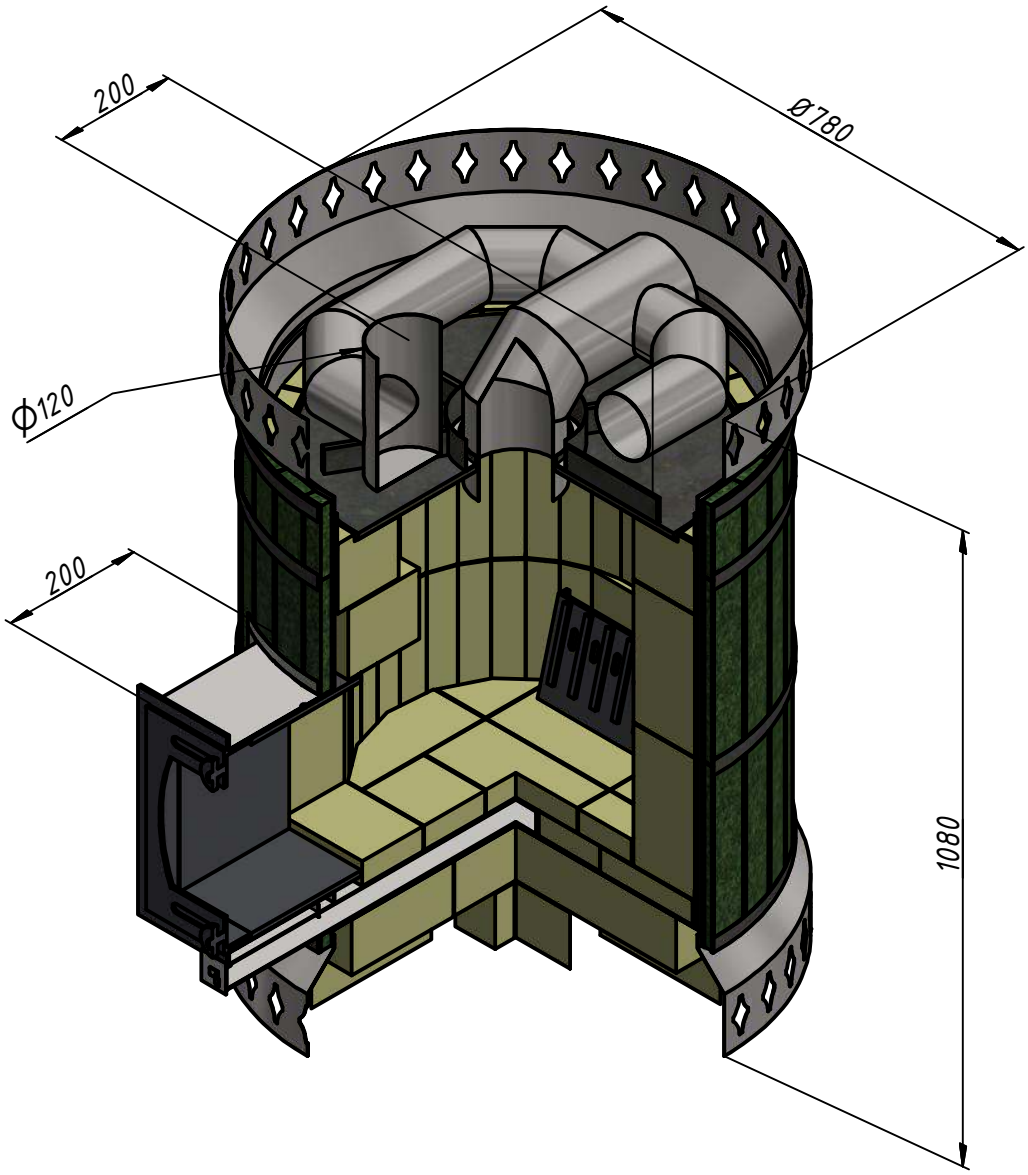

ПББ-3м0 сборка

Печь устанавливается на негорючее ровное основание, выдерживающее нагрузку 1,5 т. на кв. м.

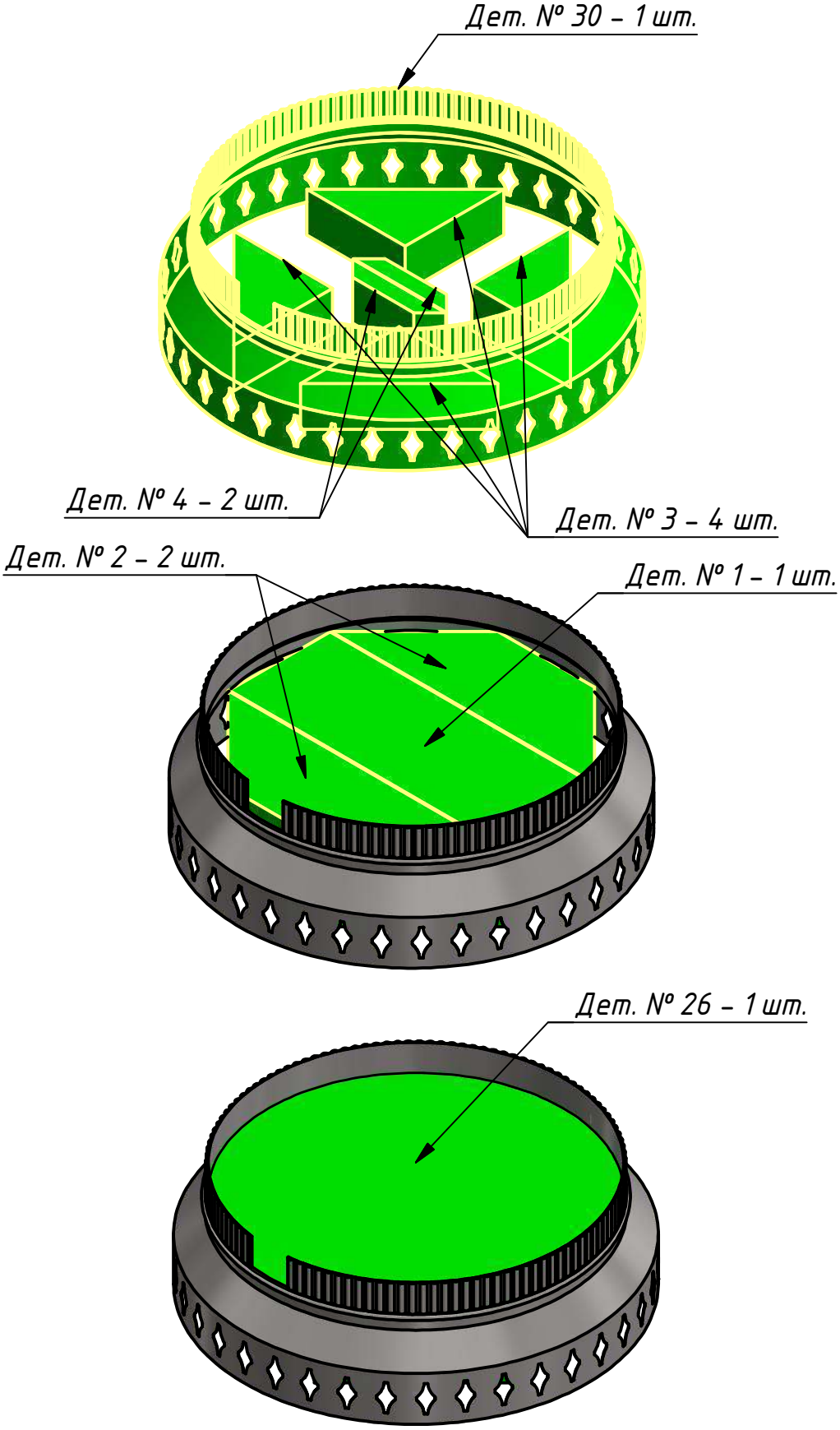

ПББ-3м0 сборка

Далее кирпичные элементы печи собираем согласно схеме на печную смесь с минимально возможными швами. Рекомендуем перед окончательной установкой каждый ряд кирпичных элементов сначала расставлять насухо.

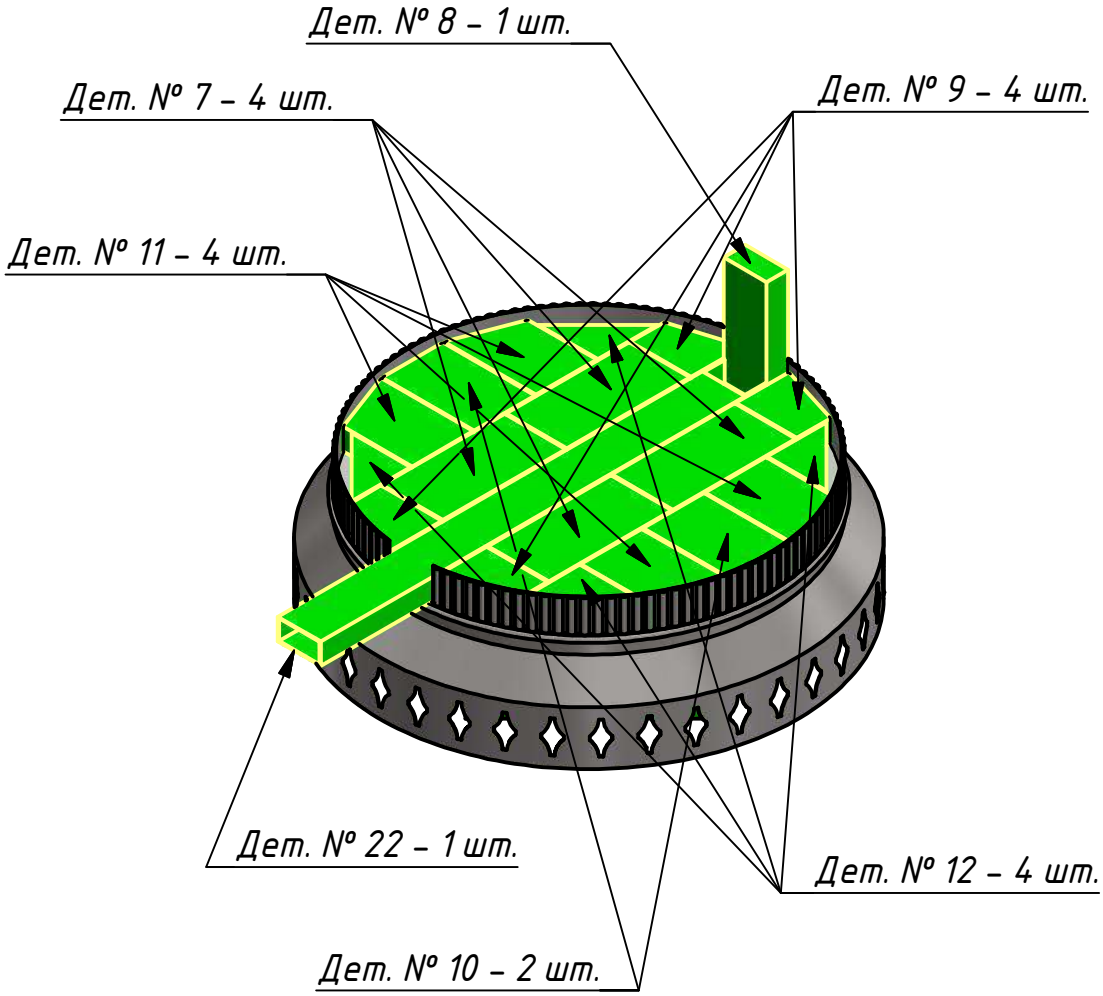

ПББ-3м0 сборка

Кирпичи пода Дет.№: 17, 7, 14, 15,16, 13,23 установить насухо.

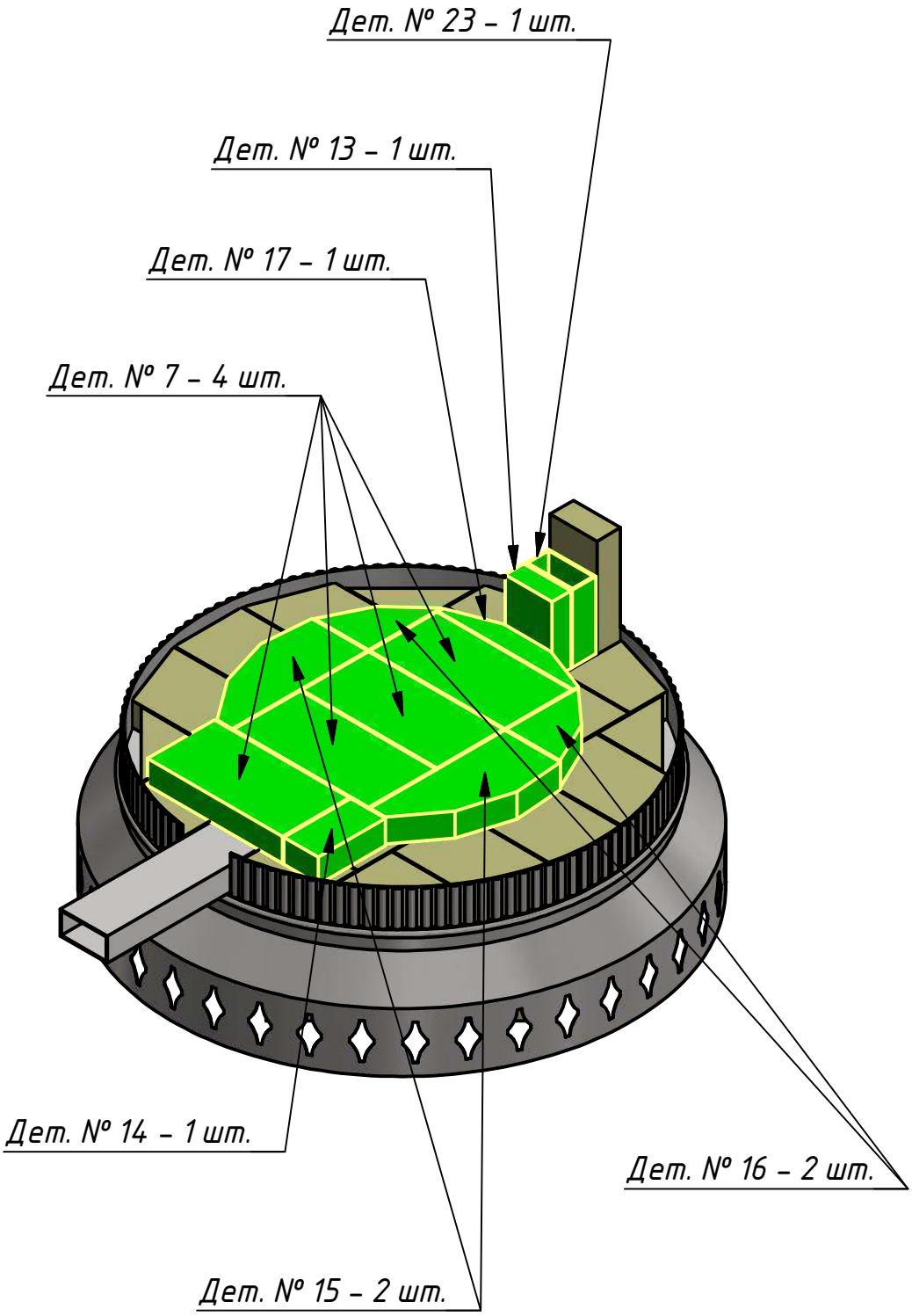

ПББ-3м0 сборка

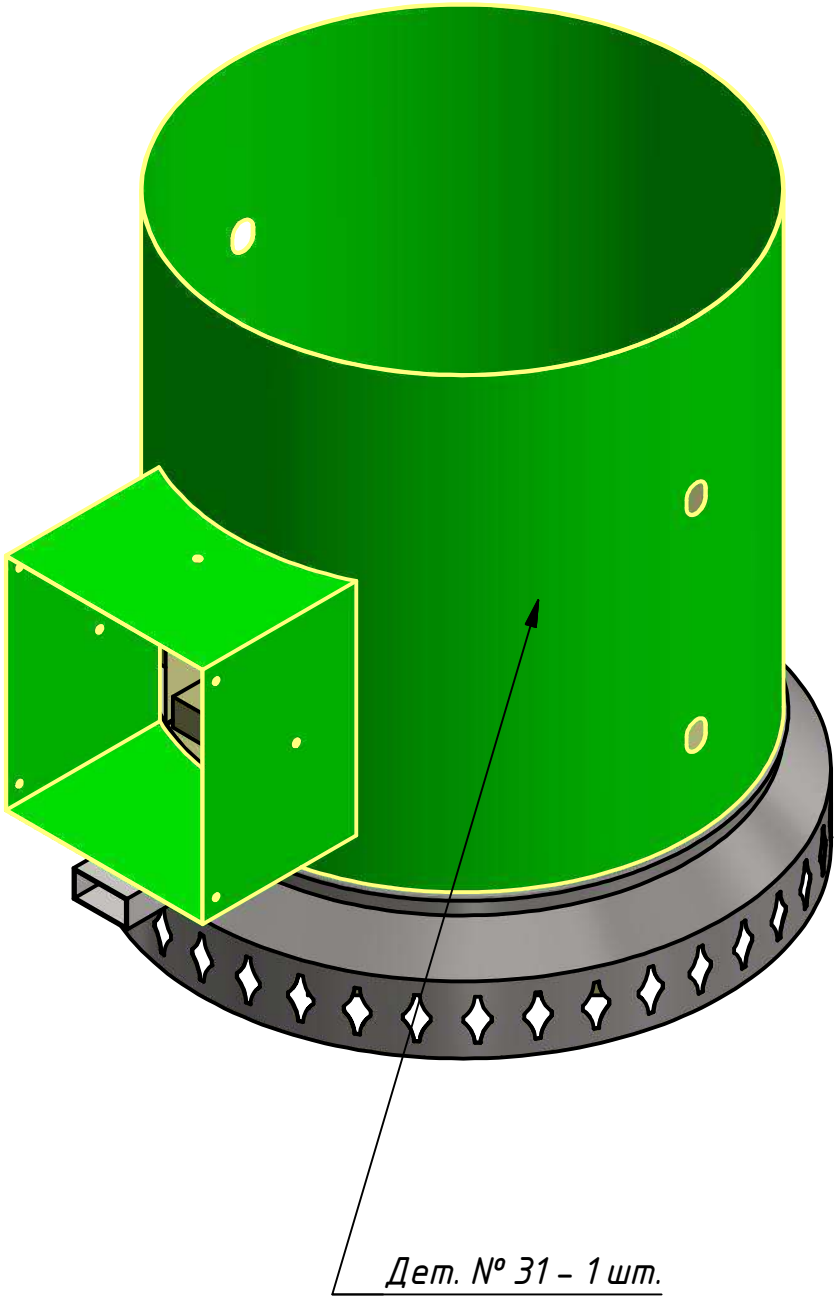

ПББ-3м0 сборка

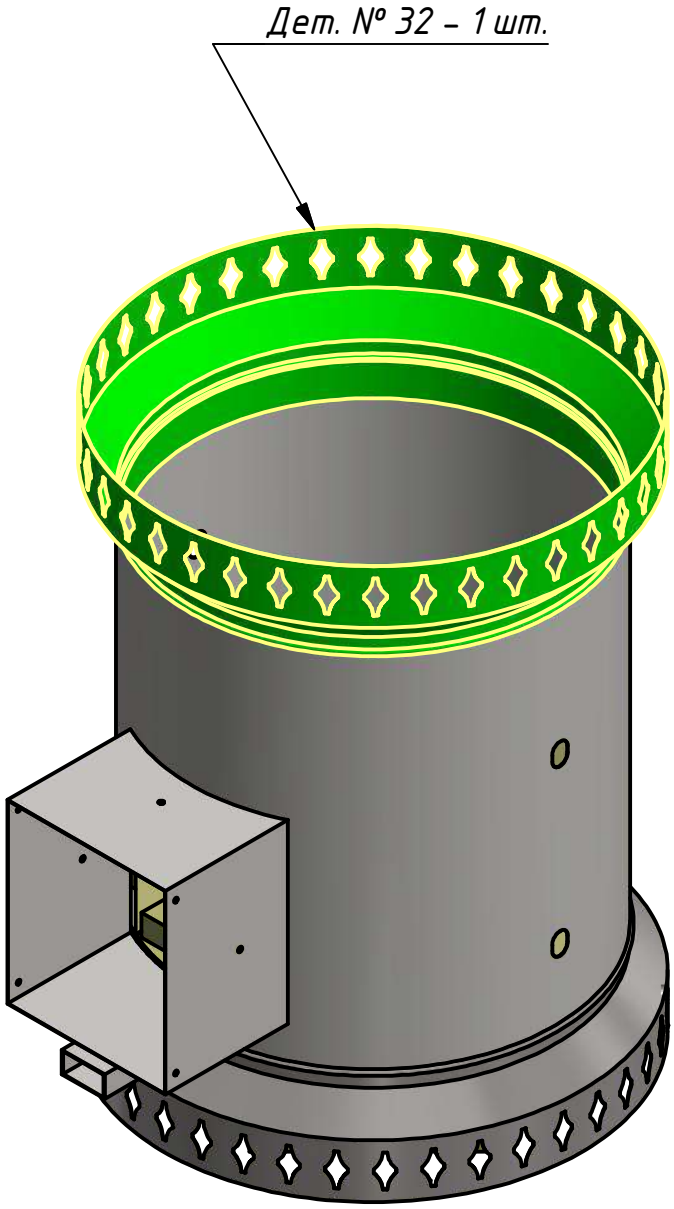

ПББ-3м0 сборка

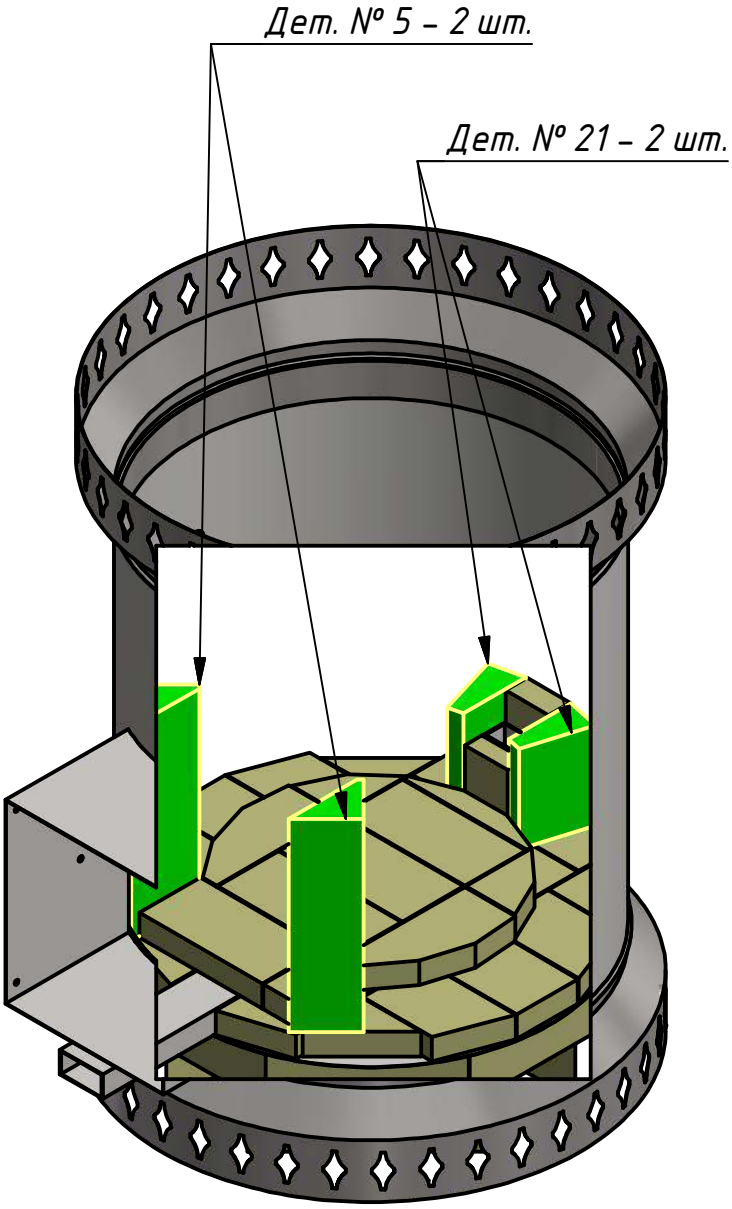

ПББ-3м0 сборка

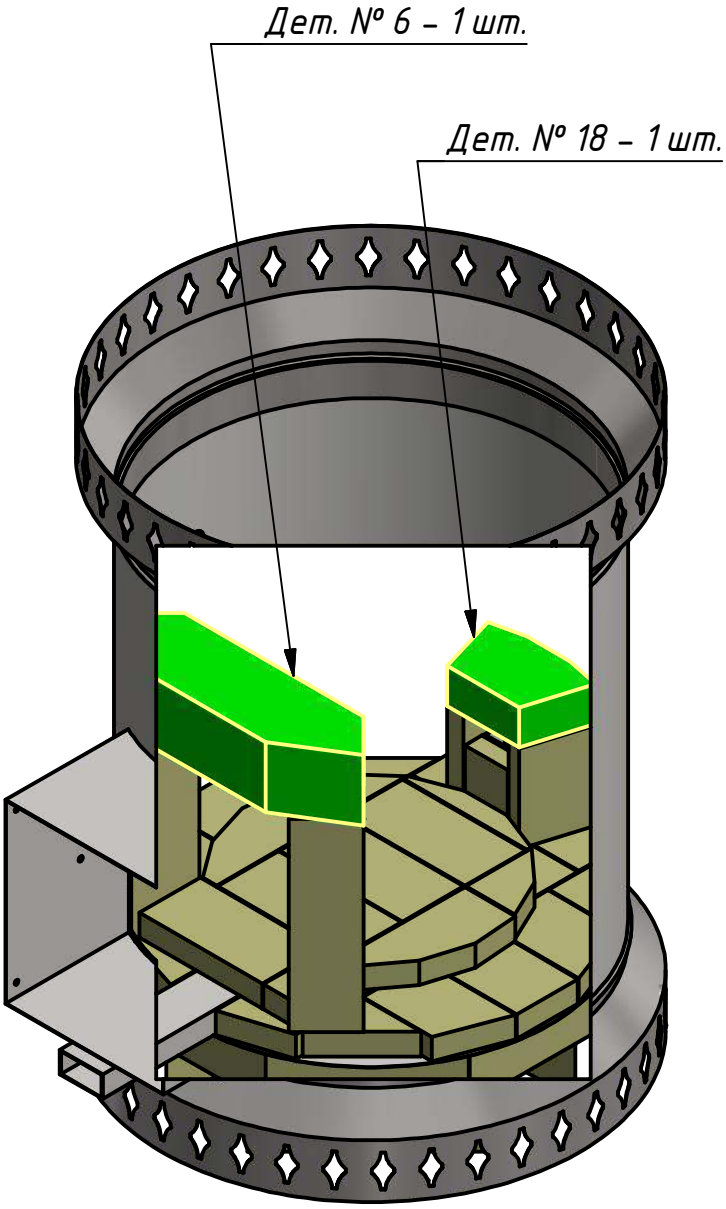

ПББ-3м0 сборка

Дет. № 19 – 20 шт.
– сначала выставить насухо, затем собрать по одному на тонкий шов, при необходимости последние кирпичи подрезать.

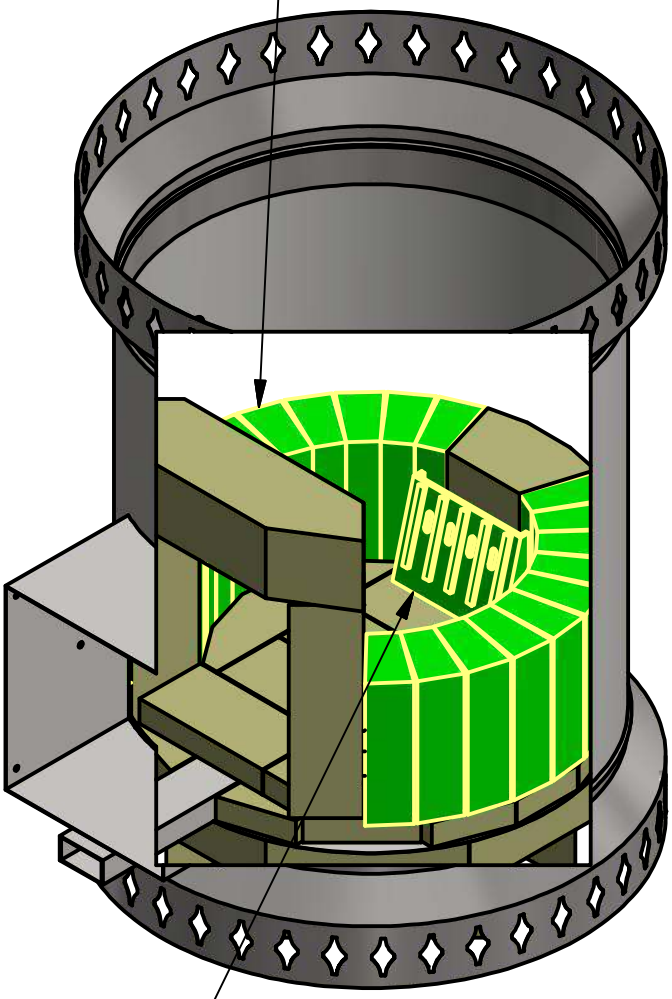

Дет. № 35 – 1 шт.
– Алтайская кольчуга.

ПББ-3м0 сборка

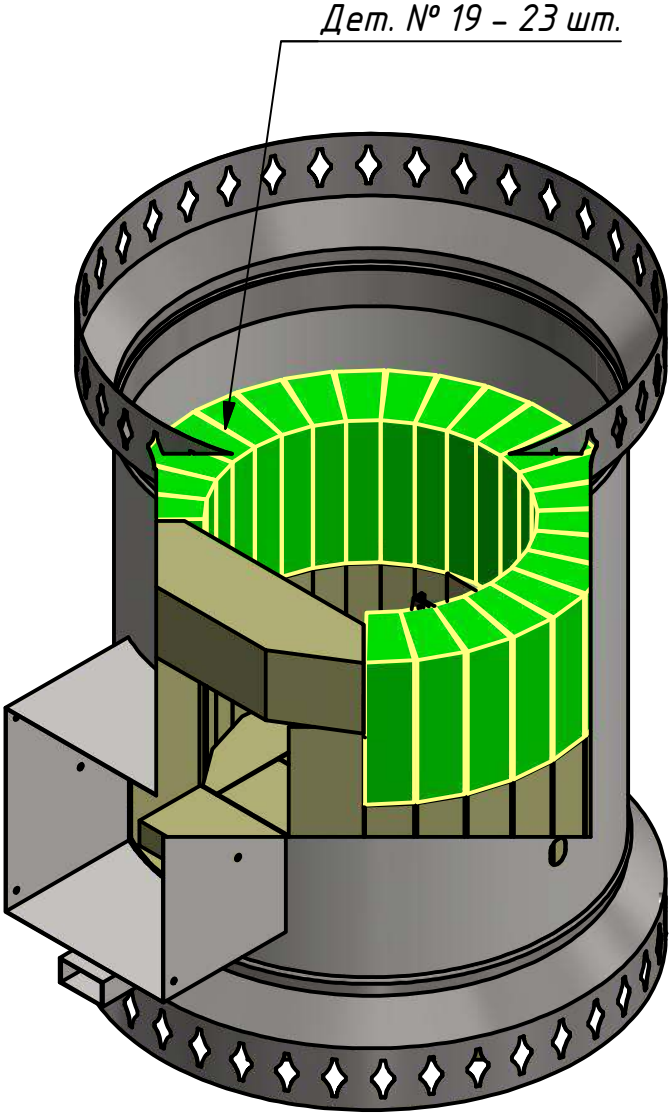

ПББ-3м0 сборка

В случае комплектации с теплообменником
комплект теплообменника устанавливается
вместо 8-ми целых кирпичей шб-45
в нужном месте топки печи.

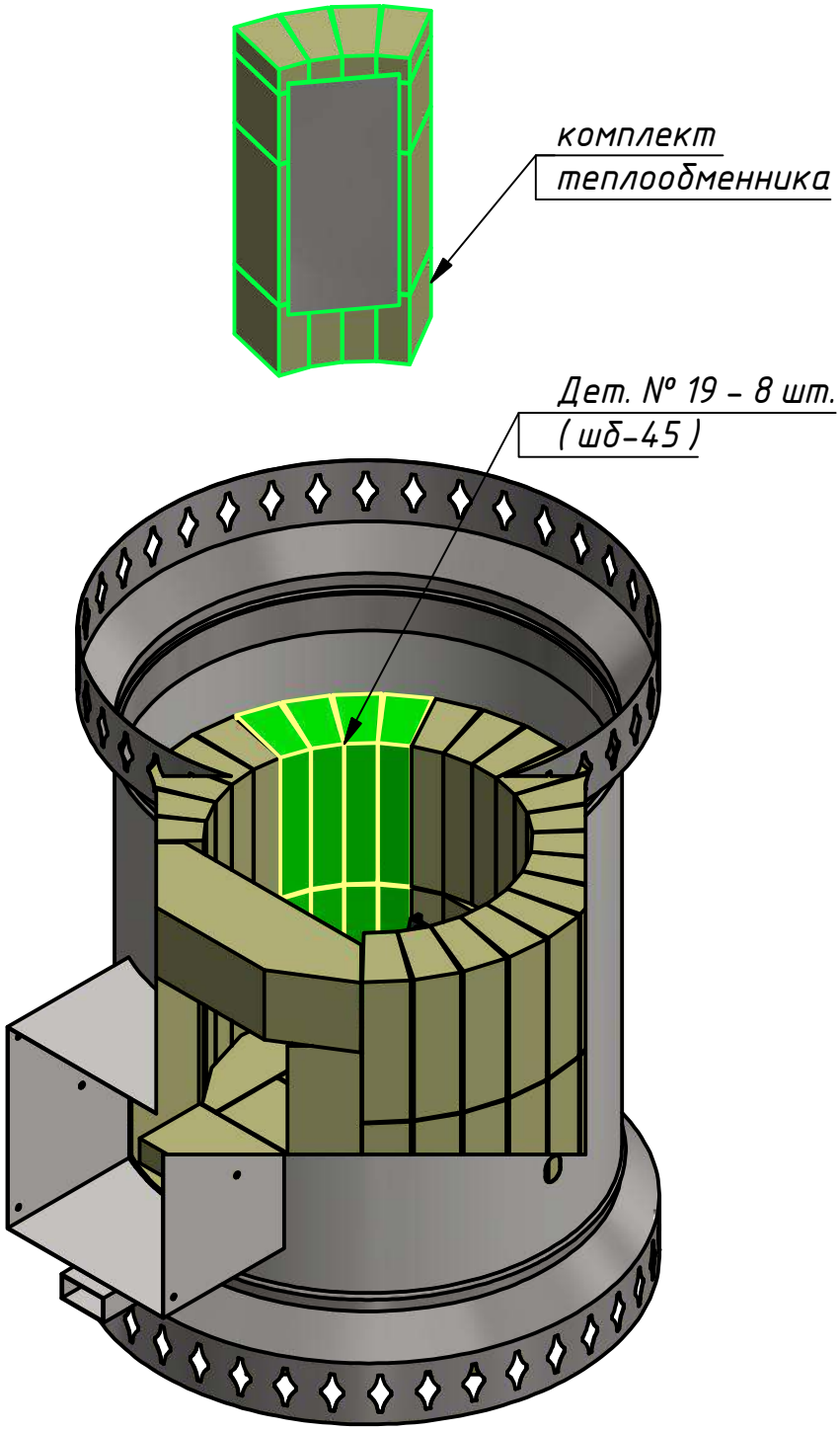

ПББ-3м0 сборка

Комплект теплообменника

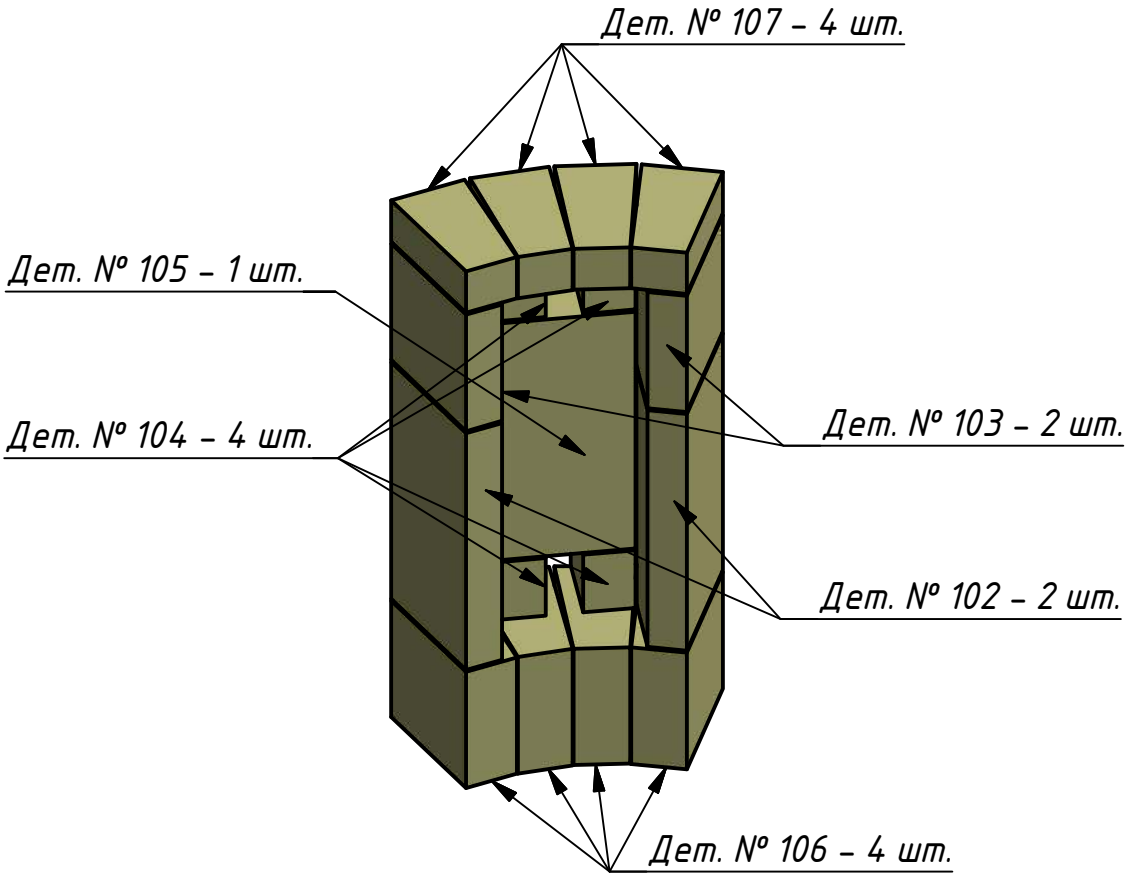

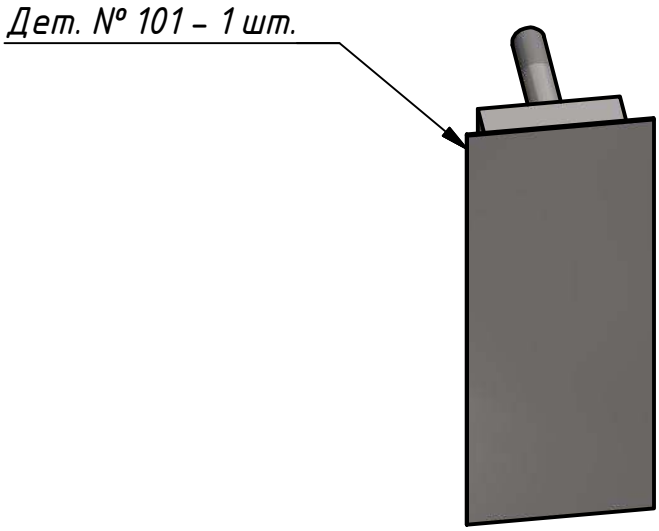

ПББ-3м0 сборка

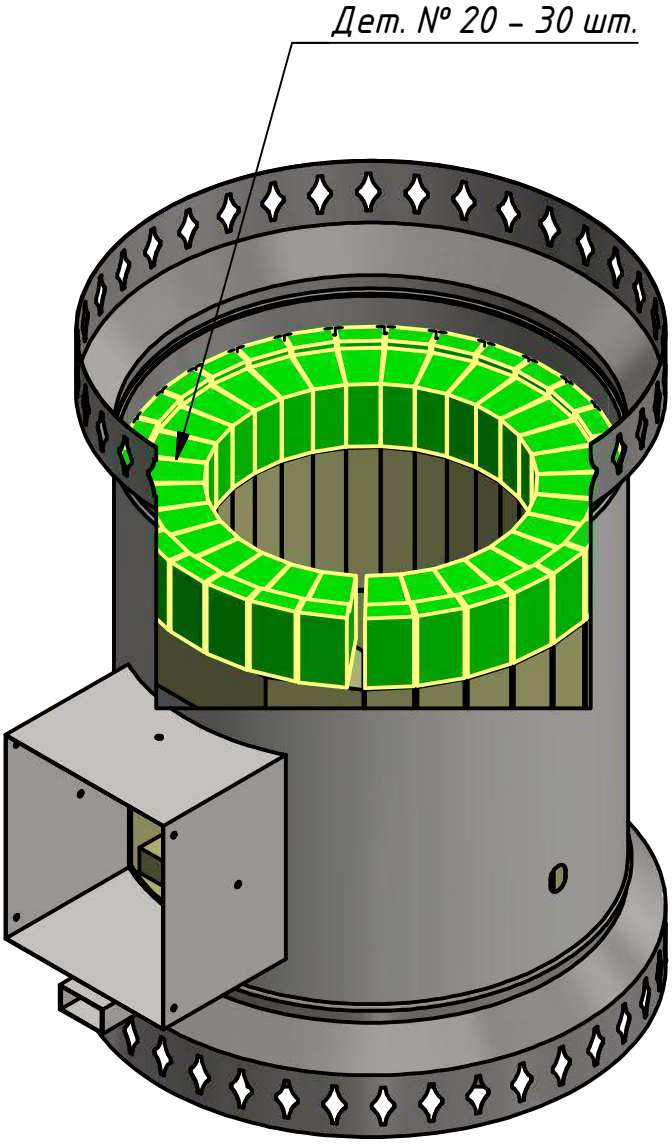

ПББ-3м0 сборка

Основание каменки
Дет. № 27 – положить
на слой супервула.

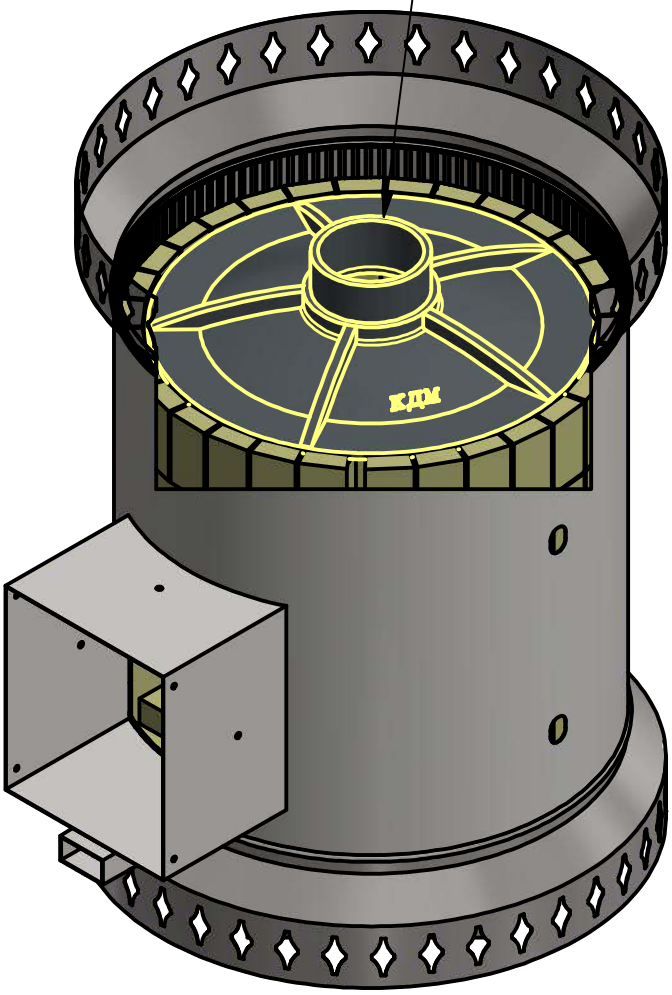

ПББ-3м0 сборка

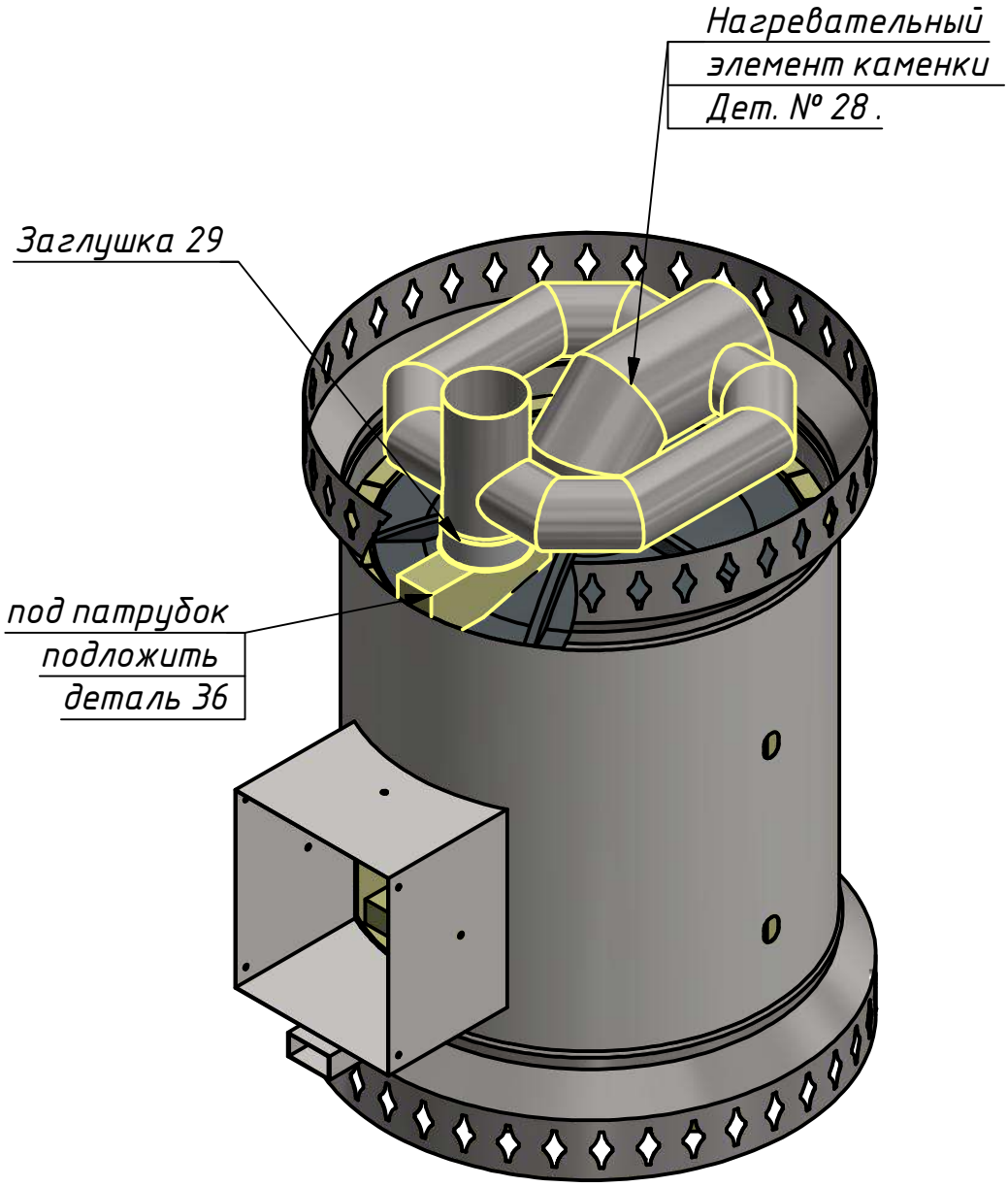

ПББ-3м0 сборка

При сборке облицовки для каждого ряда использовать резиновый временный жгут из комплекта.

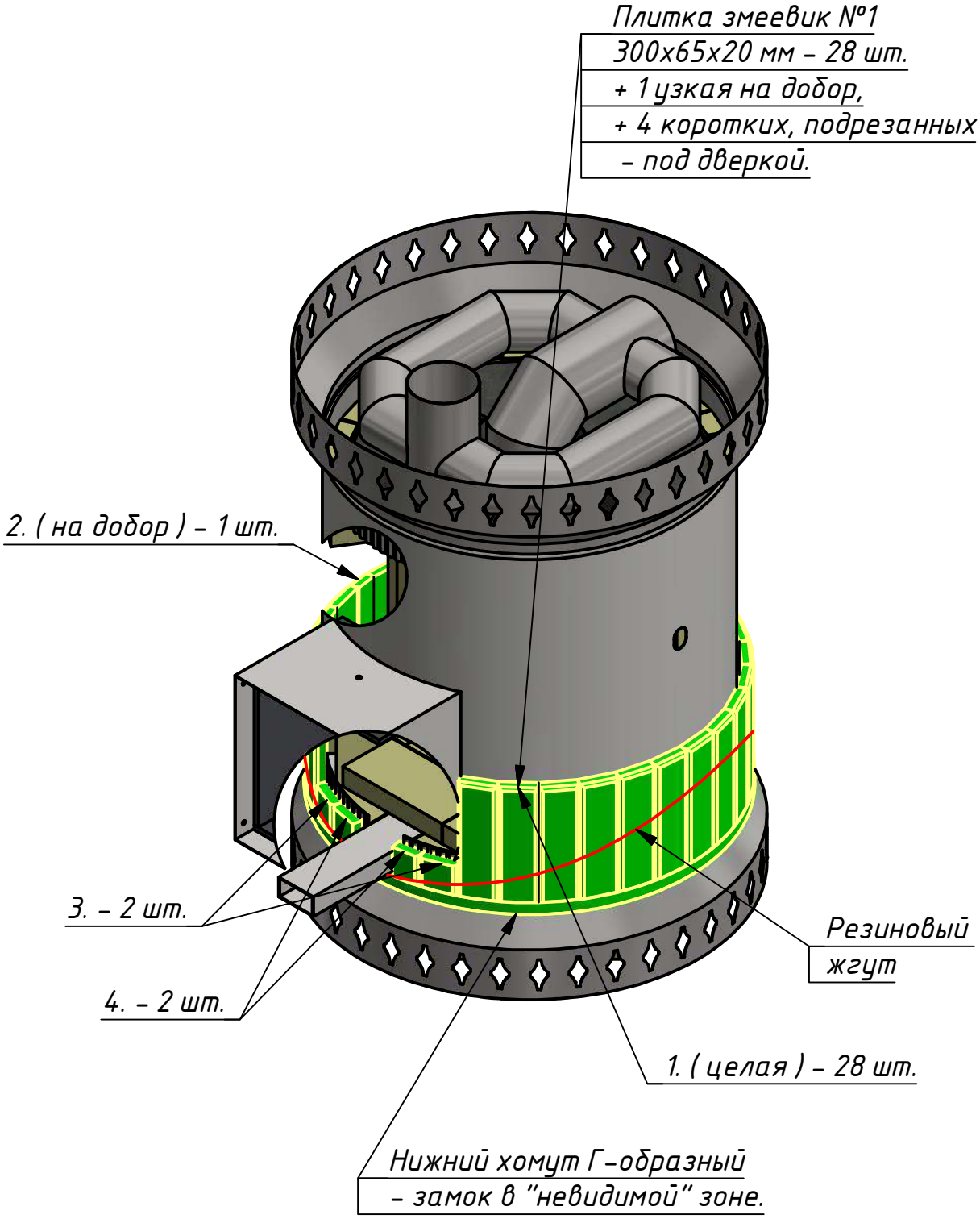

ПББ-3м0 сборка

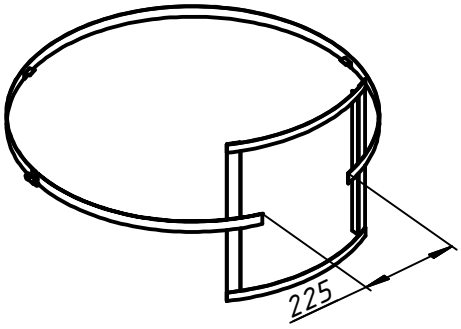

Второй хомут необходимо подготовить. Для этого прикладываем его к рамке так, чтобы замок оказался на нужном месте (в "невидимой" зоне) и вырезаем в хомуте посередине рамки участок в 225 мм.

Загибаем концы хомута вокруг уголков рамки (см. рисунки).

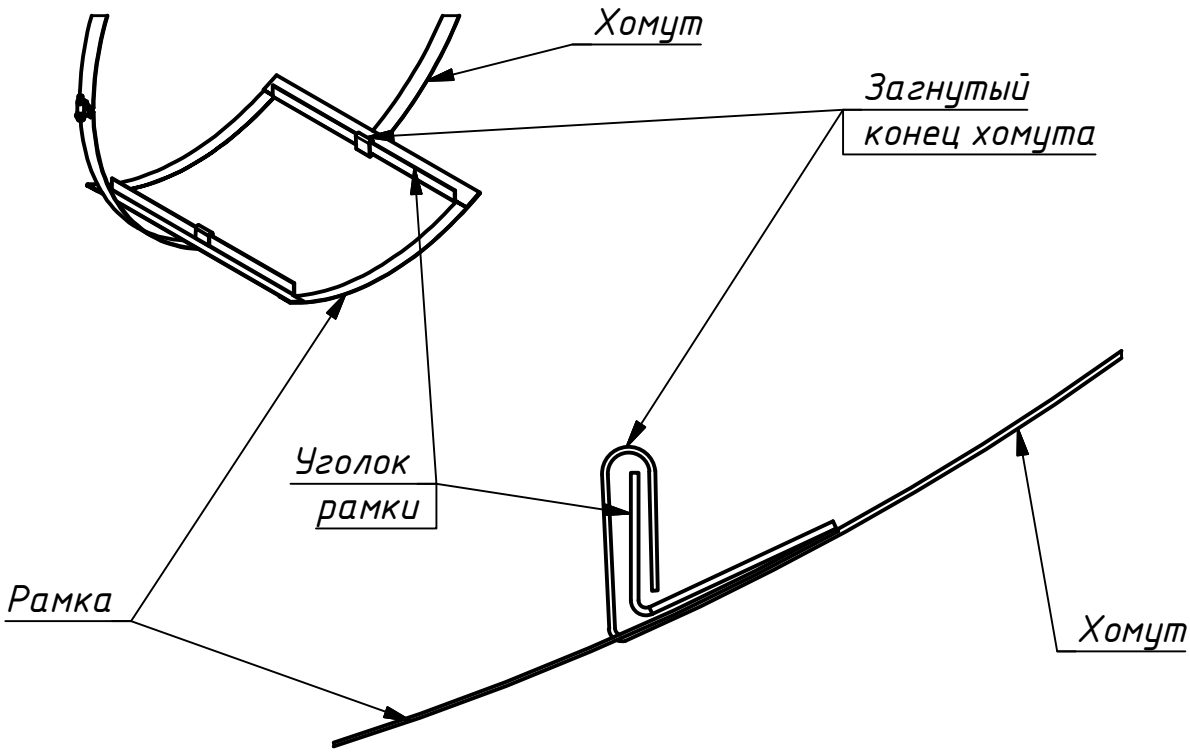

Надеваем хомут с рамкой на тоннель дверки (дверку снять) и затягиваем его, оставляя зазор для следующего ряда .

ПББ-3м0 сборка

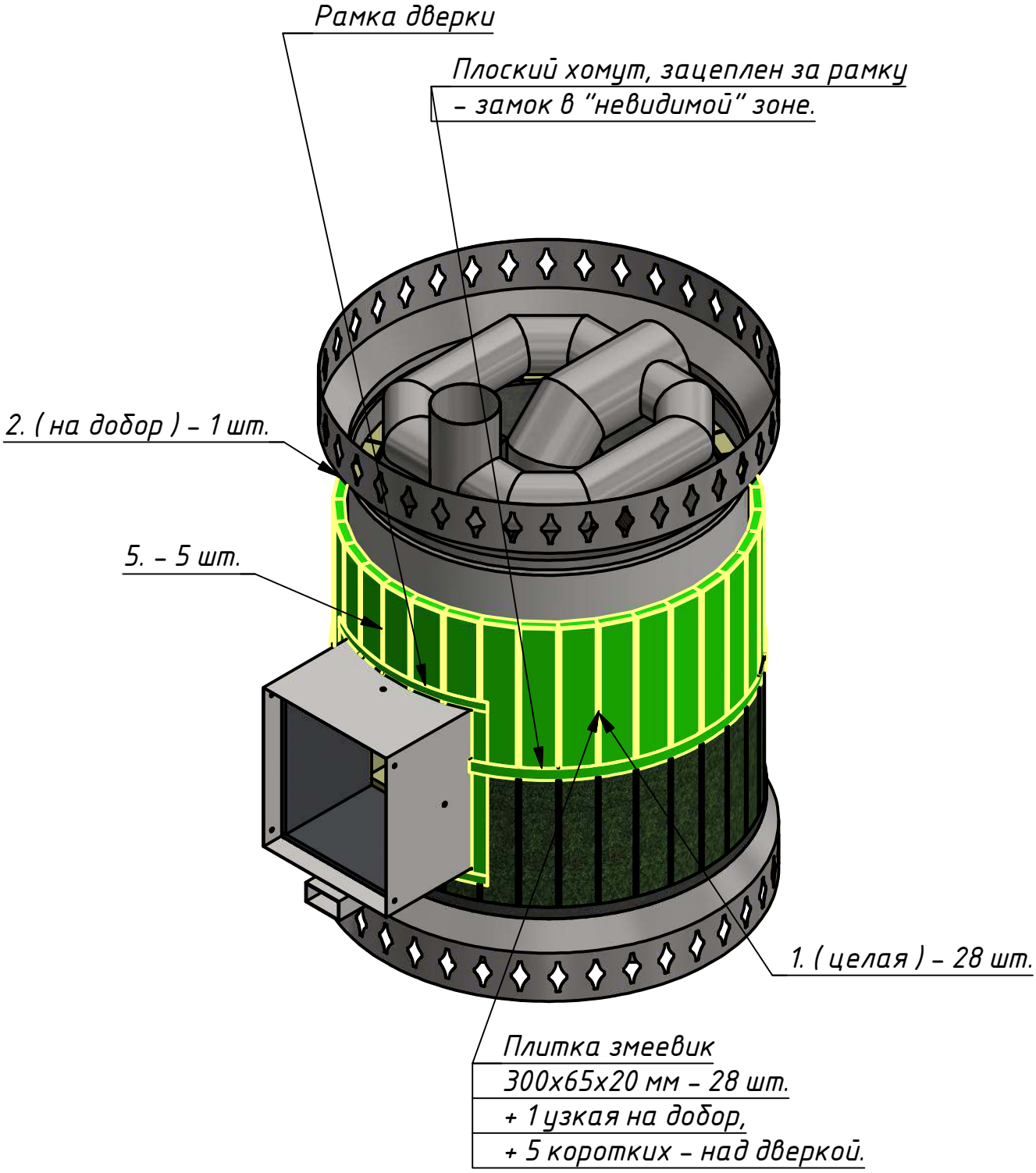

ПББ-3м0 сборка

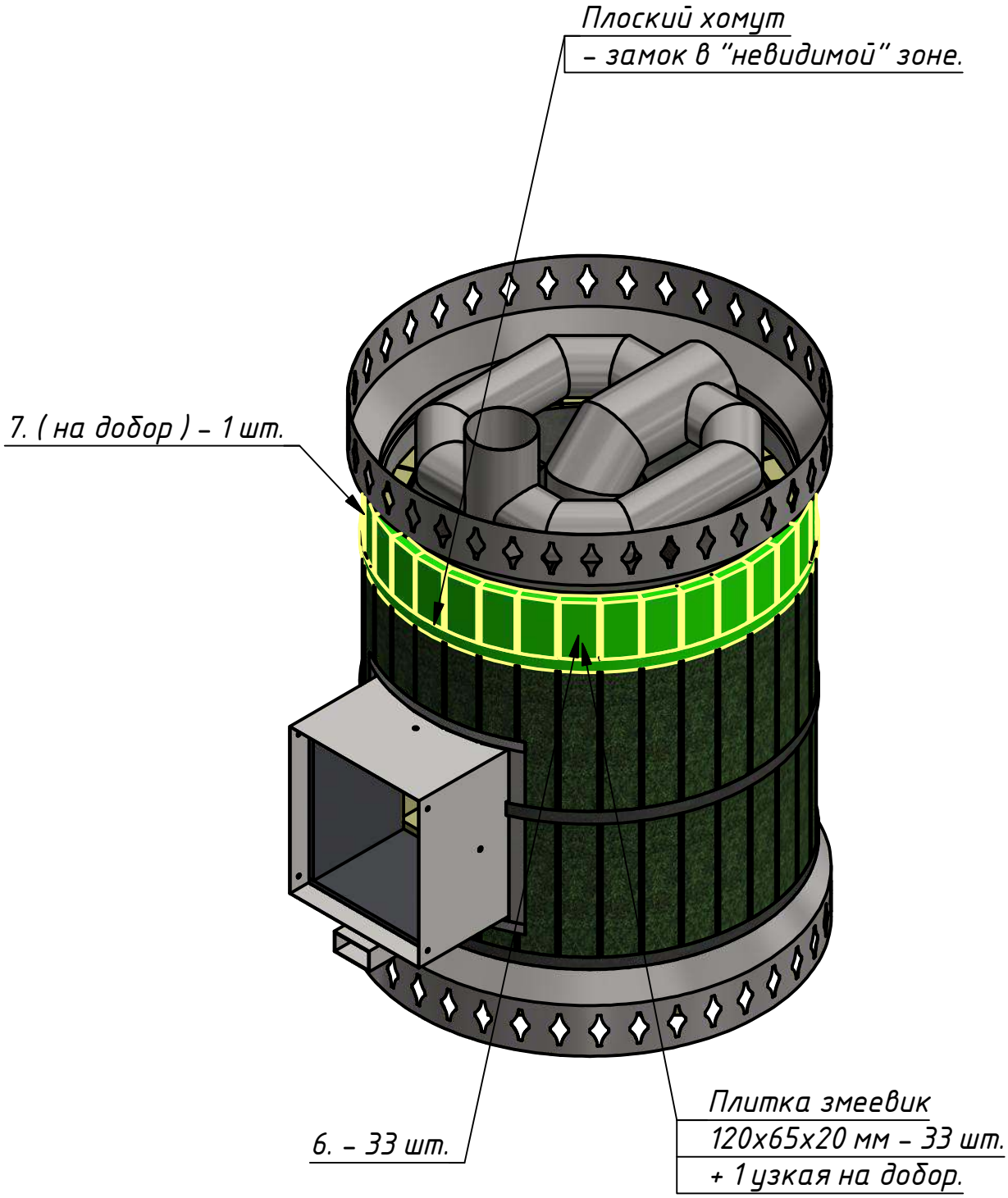

ПББ-3м0 сборка

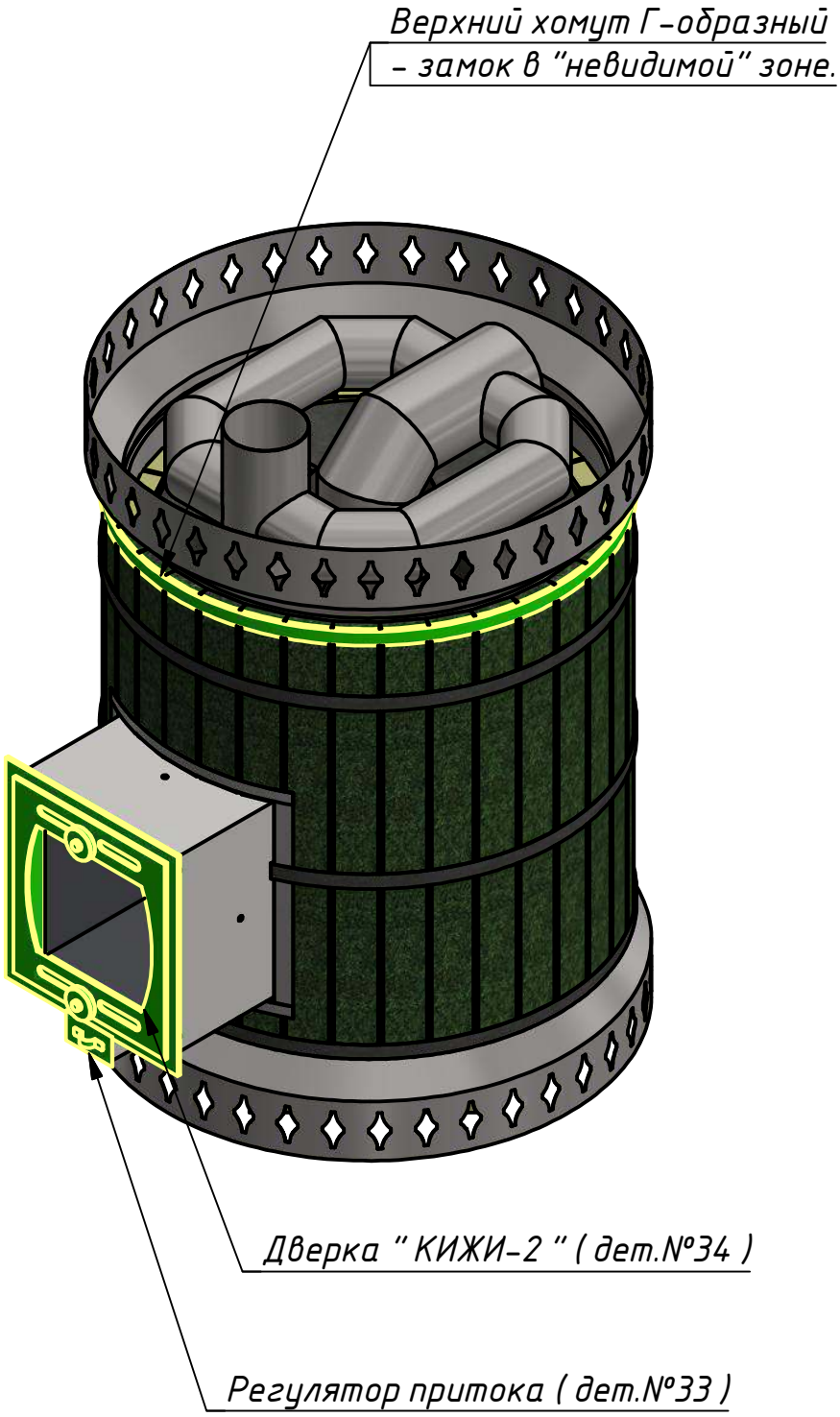

Печь банная "Русская баня" (круглая)
в облицовке Змеевик.

Комплектовочный лист

1. Комплект футеровки - элементы 1-28.
(листы 22,23,24)
2. Комплект теплообменника - элементы 101-107
(доп. опция). (лист 25)
3. Комплект плиток облицовки - 101 шт.
(лист 26)
4. Комплект хомутов и рамок облицовки.
(лист 26)
5. Комплект деталей корпуса - элементы 30-32.
(лист 24)
6. Дверка ДТГ-8БС "КИЖИ-2" - 1 шт.
7. "Алтайская кольчуга" - 1 шт.
8. Болт М6 - 7 шт.
9. Гайка М6 - 11 шт.
10. Супервул 25 мм - 1,2м * 0,15м
11. Смесь кладочная - 2 шт.
12. Реулятор притока - 1 шт.
13. Резиновый жгут с крючками - 2 шт.

ПББ-3м0 сборка

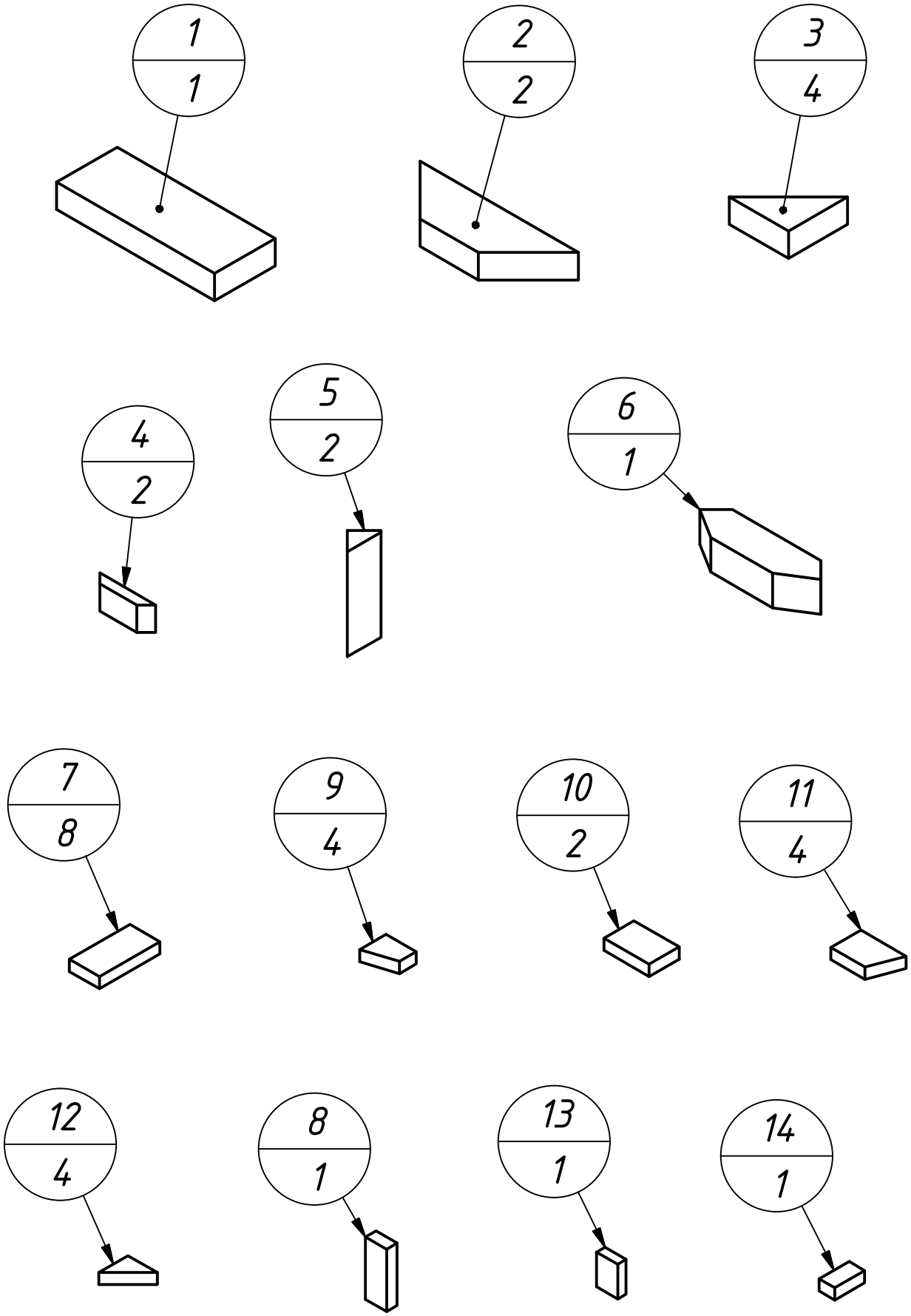

ПББ-3м0 сборка

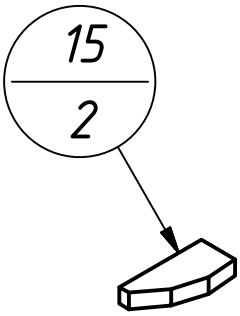

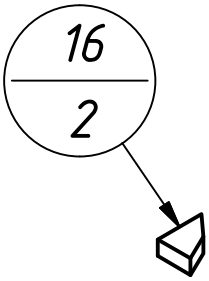

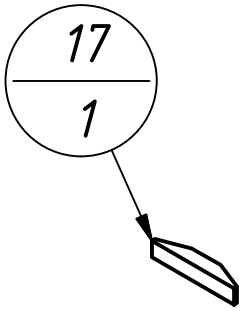

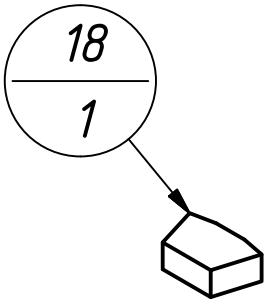

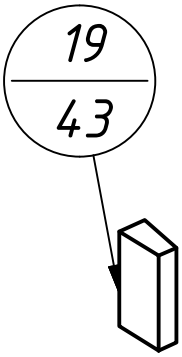

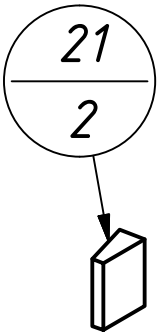

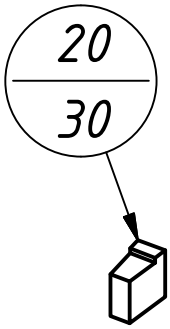

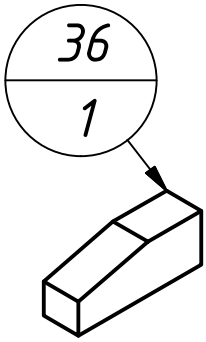

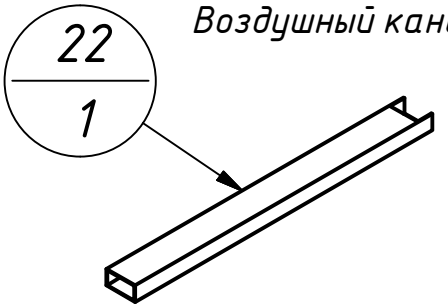

Воздушный канал 1

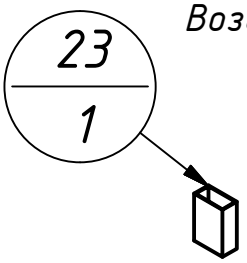

Воздушный канал 2

ПББ-3м0 сборка

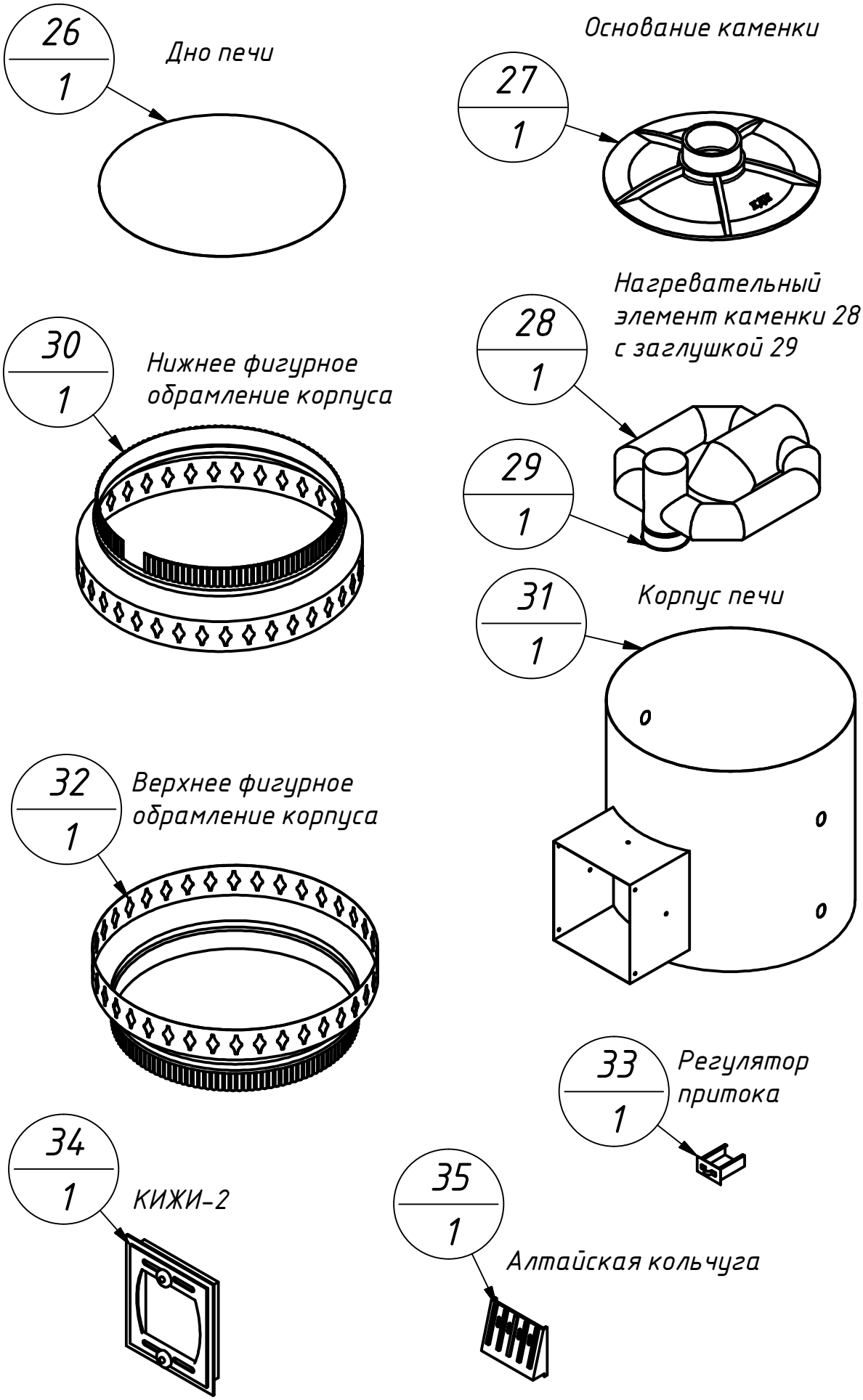

ПББ-3м0 сборка

комплект теплообменника

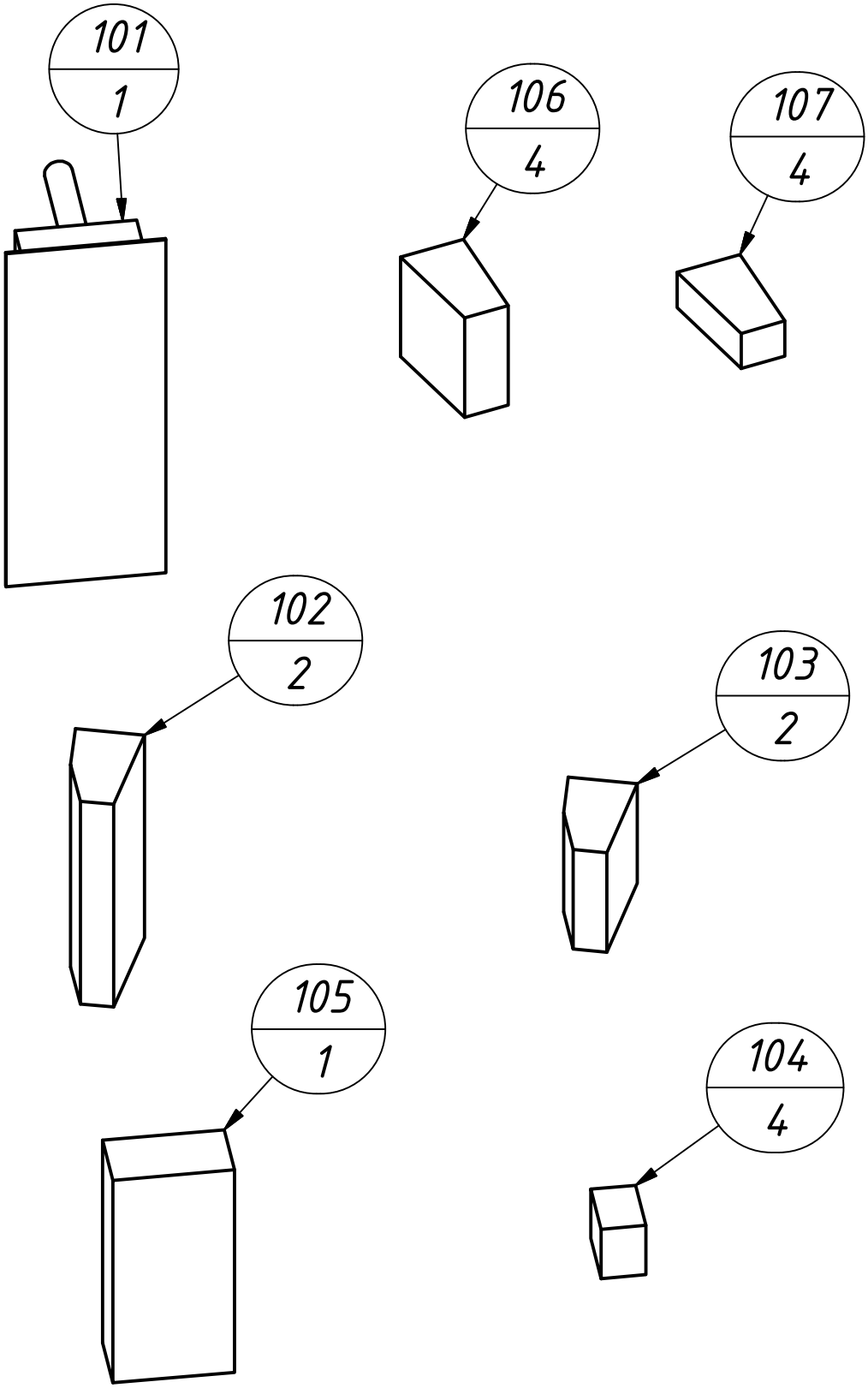

ПББ-3м0 сборка

Комплект плиток облицовки.

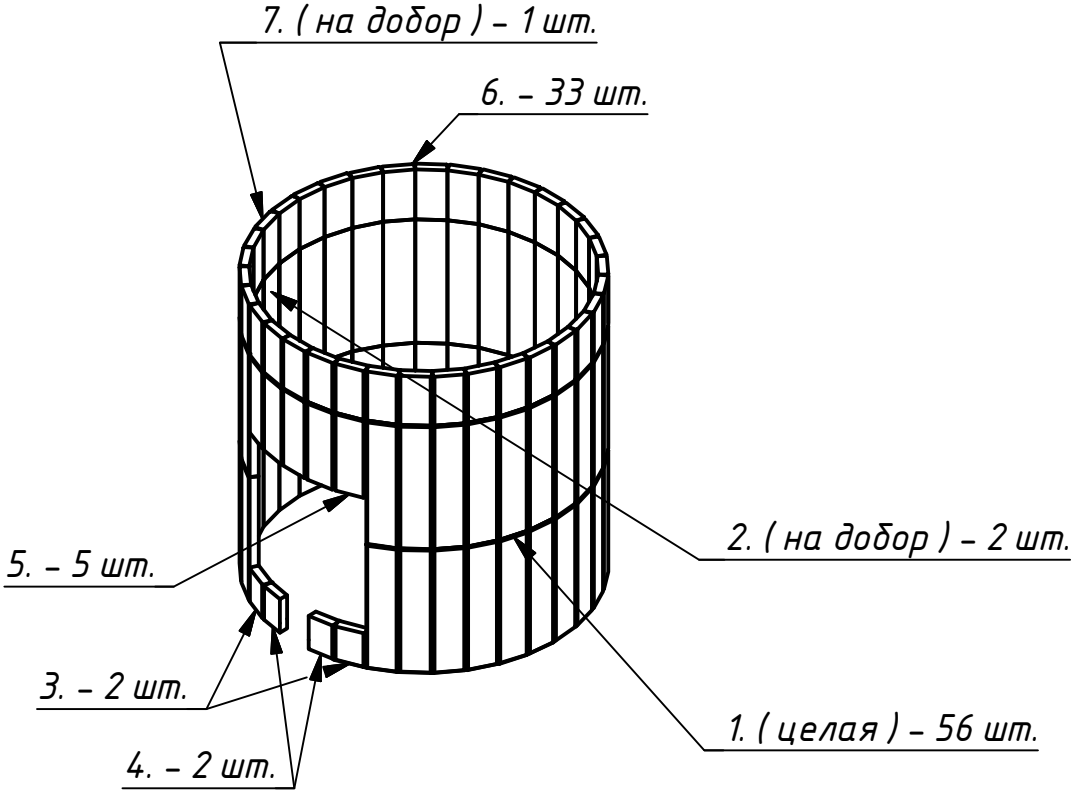
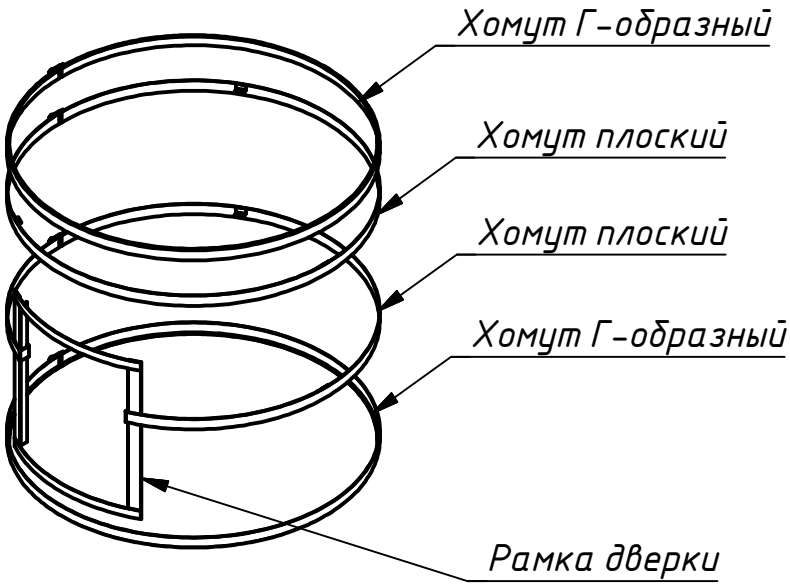
Комплект хомутов.